UNE SOLUTION CONNECTÉE ET ÉVOLUTIVE POUR BÂTIMENTS INTELLIGENTS

KONE ReGenerate™ DX

RENDEZ VOTRE ASCENSEUR INTELLIGENT, CONNECTÉ ET ÉVOLUTIF

Aucun ascenseur n'échappe à la nécessité d'être entièrement modernisé un jour, même s'il a été correctement entretenu.

Au bout d'une dizaine d'années, il peut s'avérer difficile de trouver des pièces de rechange et à partir de 25 années de service, des problèmes de sécurité et de fiabilité peuvent survenir.

Outre le fait qu'ils consomment plus d'électricité que les ascenseurs modernes, les anciens ascenseurs contiennent des composants difficiles à remplacer et le groupe de traction, dont le rendement énergétique n'est plus optimal, peut entraîner de nombreuses pannes. L'ensemble de ces facteurs risque d'avoir un impact négatif sur la valeur de votre immeuble. Au bout de 25 ans et de 10 000 kilomètres*, le moment est peut-être venu de donner une nouvelle jeunesse à votre ascenseur...

RÉDUISEZ VOS COÛTS ET AMÉLIOREZ LA FIABILITÉ ET LA SÉCURITÉ

KONE ReGenerate™ DX** est une solution complète de modernisation des systèmes électriques et de traction des ascenseurs. Avec un nombre de réparations moindre et une consommation d'électricité réduite, vous faites des économies importantes et ce, durant toute la durée de vie de votre ascenseur. Cette modernisation comprend le système KONE EcoDisc™ permettant de réduire significativement les coûts de fonctionnement de votre ascenseur, tout en améliorant sa fiabilité.

KONE ReGenerate™ DX améliore également la sécurité et l'accessibilité de votre ascenseur. Après modernisation, un nivelage précis réduit le risque de chute à l'entrée et à la sortie de la cabine. De nouveaux dispositifs de sécurité surveillent les mouvements incontrôlés de la cabine et empêchent toute survitesse lorsque la cabine est utilisée en montée.

PRINCIPAUX AVANTAGES

- Augmente le rendement énergétique, la fiabilité et la sécurité
- Améliore l'accessibilité grâce à un nivelage précis
- Empêche les mouvements incontrôlés de la cabine et le risque de survitesse en montée
- Réduit la durée d'immobilisation de l'ascenseur en cas de défaillance, grâce au système de diagnostic intégré
- Répond à toutes les normes européennes de sécurité et d'accessibilité

* Ascenseur muni d'un groupe de traction, calcul basé sur une utilisation dans un immeuble résidentiel pendant plus de 25 ans, 54 750 démarrages/an, 8 mètres de course par démarrage.
** Digital Experience.

VOUS RECHERCHEZ :

UN ASCENSEUR PLUS SÛR AVEC DE MEILLEURES PERFORMANCES

Nous proposons des solutions pour les bureaux, les hôtels et les commerces qui incluent le remplacement complet de l'armoire de commande et de son électrification permettant de réduire significativement les nuisances sonores.
Pour votre tranquillité, KONE ReGenerate™ DX prévoit une nouvelle machine de traction Gearless ainsi qu'une nouvelle signalisation et la téléalarme comprenant une liaison vocale bidirectionnelle avec le Centre de relation Client.

DES COMPOSANTS ROBUSTES, FIABLES ET UN DIAGNOSTIC DES DÉFAUTS PLUS RAPIDE

Robustes et fiables, les composants KONE ReGenerate™ DX sont conçus pour durer. Les boîtiers permettent de protéger les circuits imprimés de la poussière et des corps étrangers, réduisant ainsi le risque de décharge électrostatique. Un système de sécurité identifie également automatiquement les défauts et les affiche sur un écran utilisé par les techniciens pour diagnostiquer rapidement les problèmes.

DES ÉCONOMIES D'ÉNERGIE ET BUDGÉTAIRES

Nos machines de traction KONE EcoDisc™ DX sans réducteur et sans huile réduisent la consommation énergétique de votre ascenseur. L'utilisation d'un faible courant de démarrage permet d'assurer un rendement électrique élevé.
Notre commande d'entraînement à variation de fréquence (V3F), la mise en veille de l'éclairage cabine et la très faible consommation de l'armoire de commande vous permettent de diminuer significativement votre consommation énergétique. Le module de régénération de courant, en base ou en option, contribue aussi à diminuer la consommation d'énergie de l'ascenseur.

CARACTÉRISTIQUES

	API* natif	Connecté	Charge max.	Vitesse max.	Course max.	Nb max. d'étages	Nb max.de passagers	Taille max. de la batterie
KONE ReGenerate™ 200 DX Modernisation économique pour bâtiments résidentiels de faible hauteur	✓	✓	1 000 kg	1,6 m/s	50 m	24	13	6
KONE ReGenerate™ 400 DX Solution de modernisation flexible pour bâtiments de hauteur moyenne	✓	✓	2 500 kg	2,5 m/s	90 m	32	33	6
KONE ReGenerate™ 800 DX Solution de modernisation sur mesure pour immeubles grande hauteur ayant un flux de personnes conséquent	✓	✓	4 000 kg	8,0 m/s	250 m	63	53	12

*Application Programming Interface

UNE EXPÉRIENCE UTILISATEUR ENRICHIE

Dans un monde de plus en plus digitalisé, KONE dote l'ensemble de ses ascenseurs d'une connectivité native grâce à sa Plateforme Digitale. Celle-ci permet d'activer, à la demande, des services en fonction de vos besoins et de s'adapter à l'évolution des usages de vos bâtiments.

La solution KONE ReGenerate™ DX connecte votre ascenseur à la Plateforme Digitale KONE et redéfinit vos trajets en ascenseurs pour une expérience utilisateur enrichie et un bâtiment valorisé, intelligent et évolutif.

1 Bénéficiez de la Plateforme Digitale KONE ouverte et évolutive pour vos bâtiments

Véritable levier de différenciation, cette Plateforme vous permet de bénéficier d'un ascenseur augmenté de services activables à la demande, pour un bâtiment valorisé, intelligent et évolutif. En modernisant votre ascenseur, vous pouvez à la fois optimiser la circulation des personnes, gagner en efficacité opérationnelle, et profiter des futures technologies du Smartbuilding.

2 Enrichissez l'expérience utilisateur

Grâce aux informations fournies en temps réel, au nouvel univers multisensoriel et aux solutions intelligentes, vous repensez l'usage de votre ascenseur pour une expérience utilisateur optimisée.

3 Comment KONE vous accompagne

En tant que partenaire expérimenté en matière de bâtiment intelligent, nous vous aidons à gérer votre bien plus efficacement.

Ajoutez des services à la demande

La connectivité native de nos ascenseurs permet d'activer dès le départ les services que vous souhaitez et d'en ajouter de nouveaux, lorsque vous en avez besoin.

Réduisez votre empreinte écologique

Économisez de l'énergie et réduisez l'empreinte carbone de votre bâtiment grâce à nos solutions éco-efficientes : système de traction, éclairage et solutions de veille

Améliorez les performances et la fiabilité

La modernisation des composants mécaniques et électriques de votre ascenseur améliorent ses performances et sa fiabilité.

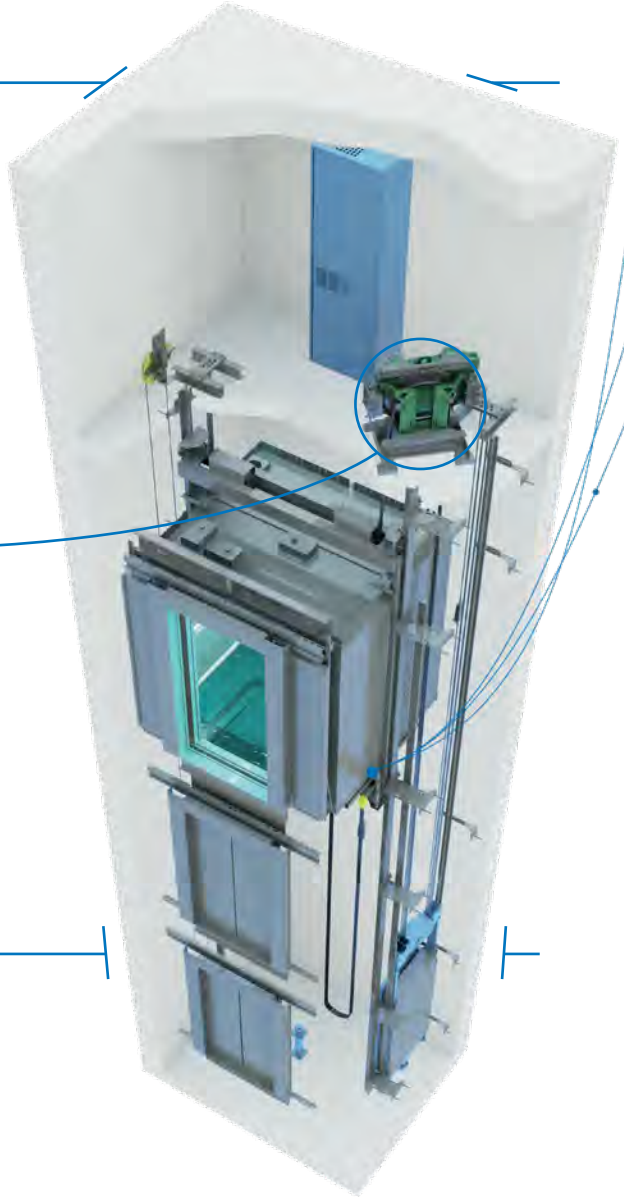

BÉNÉFICIEZ DE LA PLATEFORME DIGITALE KONE OUVERTE ET ÉVOLUTIVE POUR VOS BÂTIMENTS

Grâce à la solution KONE ReGenerate™ DX, connectez votre ascenseur à la Plateforme Digitale KONE pour le rendre intelligent, attractif et évolutif.

Votre ascenseur s'adapte ainsi à tous les besoins, y compris aux usages futurs de votre bâtiment. En plus, grâce à la maintenance prédictive, la disponibilité de vos équipements est maximisée.

GARDEZ L'ESPRIT TRANQUILLE

Tous nos services pour bâtiments intelligents intègrent, dès leur conception, la cybersécurité et la confidentialité des données. Nous veillons sur vos équipements connectés 24h/24 et 7j/7.

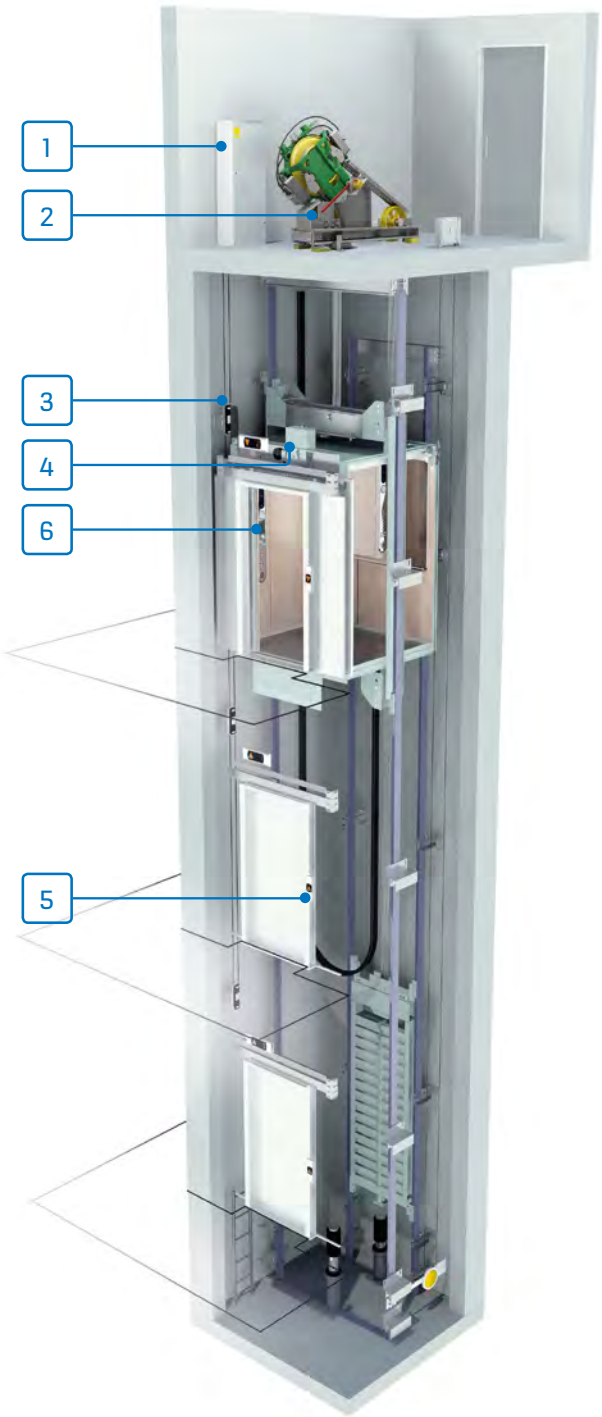

KONE REGENERATE™ DX COMPREND :

1. L'armoire de commande KONE ReGenerate™ DX
2. La machinerie de traction KONE
3. Le système de positionnement
4. L'interface opérateur de porte
5. La signalisation cabine et palière
6. KONE Remote Monitoring (optionnel)

COMMENT KONE VOUS ACCOMPAGNE

Nous vous accompagnons pour optimiser en permanence les flux de personnes et améliorer l'expérience utilisateur dans votre immeuble.
Nous rendons votre bâtiment plus intelligent et plus efficace grâce aux informations collectées, basées sur le fonctionnement et l'utilisation de vos ascenseurs et la circulation au sein de l'immeuble.

Nous travaillons avec un écosystème de partenaires pour fournir de nouvelles solutions intelligentes.
Nous vous aidons également à prendre des décisions éclairées sur la planification des investissements à réaliser grâce à des recommandations fondées sur les données factuelles d'utilisation de vos ascenseurs.
La technologie durable de nos produits et matériaux contribue à l'obtention de crédits et certifications en matière de bâtiments éco-efficients.

UNE MODERNISATION SANS ENCOMBRE...

Notre promesse : Respecter les délais et le budget impartis, sans surprises ni dépenses imprévues.
Nous nous occupons de tout, de la planification du projet à la livraison de votre ascenseur modernisé et nous vous fournissons des informations techniques et de sécurité à la livraison de l'équipement.
Nous vous assistons également lors d'inspections requises par des tiers. Une maintenance préventive régulière, effectuée dans le cadre d'un contrat de maintenance à la carte KONE Care™, nous permet de garantir la fiabilité de votre équipement et ce, pendant toute sa durée de vie.

LA MODERNISATION DE VOTRE ASCENSEUR EN QUATRE ÉTAPES

1 Étude préalable

- Nous effectuons une évaluation gratuite afin de déterminer la meilleure solution pour votre immeuble.

2 Recommandations

Vous recevez :

- Une proposition sur les modules à moderniser qui tient compte de vos besoins et de notre expertise.
- Un calendrier des opérations et le coût détaillé des travaux afin d'avoir une vision claire des investissements à prévoir et la durée du projet.

3 Réalisation

- Un chef de projet est nommé : il vous fournit les informations dont vous avez besoin et s'assure que le projet avance de manière régulière et efficace.
- Avec KONE InfoMod, les occupants de l'immeuble sont informés de l'avancement des travaux de modernisation.

4 Maintenance sur mesure et services activables à la demande

- Nous créons pour vous un contrat de maintenance KONE Care™ sur mesure pour répondre à vos besoins.
- Avec KONE 24/7 Connected Services, nous surveillons votre équipement 24 h/24 pour détecter proactivement les anomalies avant que des dysfonctionnements ne surviennent.
- Vous bénéficiez de services KONE DX activables à la demande en fonction de vos besoins et de l'évolution de votre bâtiment.

KONE fournit des solutions innovantes et éco-efficaces pour les ascenseurs, les escaliers mécaniques, les portes automatiques et les systèmes qui les intègrent aux bâtiments intelligents d'aujourd'hui.

Nous soutenons nos clients à chaque étape, de la conception, de la fabrication et de l'installation à la maintenance et à la modernisation. KONE est un leader mondial qui aide ses clients à gérer la circulation fluide des personnes et des biens dans leurs bâtiments.

Notre engagement envers nos clients est présent dans toutes les solutions KONE. Cela fait de nous un partenaire fiable tout au long du cycle de vie du bâtiment. Nous remettons en question les idées reçues de l'industrie. Nous sommes rapides, flexibles et nous avons une réputation bien méritée de leader technologique, avec des innovations telles que KONE MonoSpace®, KONE NanoSpace™ et KONE UltraRope®.

KONE emploie près de 50 000 experts dévoués pour vous servir à l'échelle mondiale et locale.

KONE BELGIUM & LUXEMBOURG

Agence principale Belgique
Boulevard Roi Albert II 4 boîte 9
1000 Bruxelles
Belgique
Tel. +32 2 730 92 11

www.kone.be

Agence Luxembourg
Rue du Commerce 18
3895 Foetz
G.-D. de Luxembourg
Tel. +352 455 16 01

www.kone.lu

Dedicated to People Flow™ : Pour l'accessibilité et la circulation des personnes.

Cette publication est rédigée à titre purement informatif. Nous nous réservons le droit de modifier à tout moment le design et les spécifications des produits. Aucun passage de cette publication ne peut être interprété comme une garantie ou une condition, ni explicite ni implicite, concernant quelque produit que ce soit, son adéquation en vue d'un usage particulier, son caractère commercialisable, sa qualité ou la représentation des clauses de tout contrat d'achat que ce soit. Il se peut que le rendu des couleurs diffère légèrement des couleurs réelles. KONE MonoSpace®, KONE MiniSpace™ KONE EcoDisc® sont des marques déposées de KONE Corporation. Copyright © 2020 KONE Corporation.

10024